Nordpeis

## AF-BER00-030 Berlin accesories set

21-00000-008 Nut M8 Din 934 3 pcs

21-30004-012 Screw M6x12 Din 933 10 pcs

21-50005-006 Washer fi6x12 Din 125 4 pcs

21-50001-018 Washer fi6x18 Din 9021 6 pcs

21-50000-022 Washer fi8x24 Din 9021 3 pcs

21-00002-824 Nut high M8 Din 6334

22-QUADR-240 Magnet QD 2 pcs

AF-BER00-010 Poliamid plate PA6
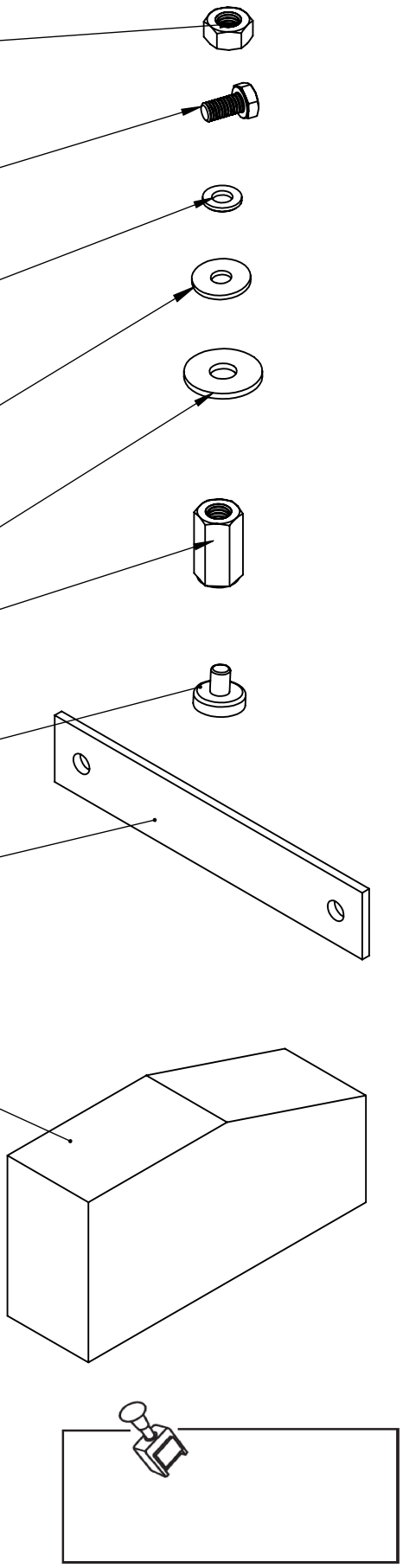
AF-BER00-040 Wooden wedge