Nordpeis

IA-BOX00-104 Nordpeis Box N-20A Black set

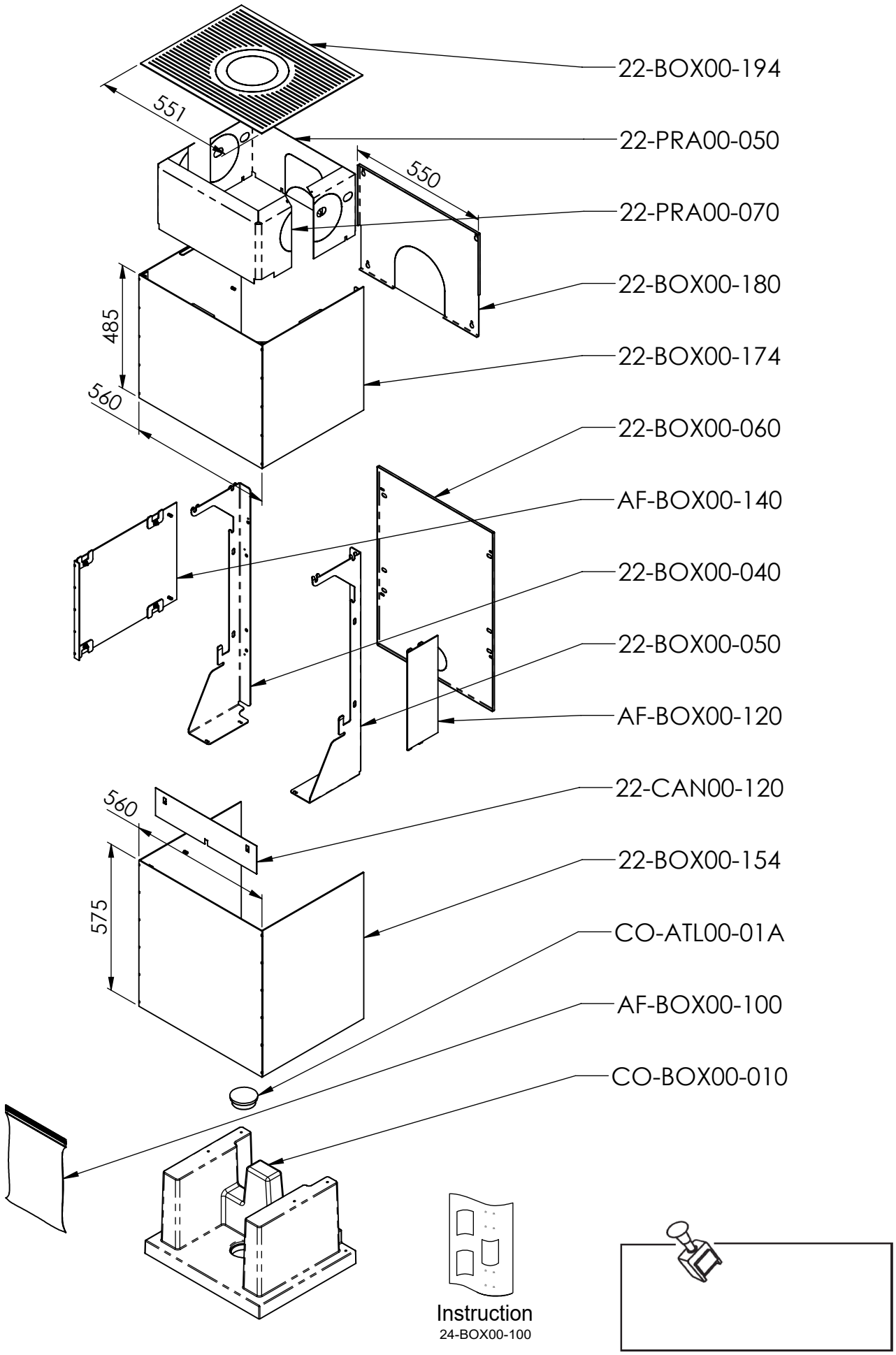

VERSION: **Q0**