Nordpeis

IA-BOX00-005 Nordpeis Box N-20U White set

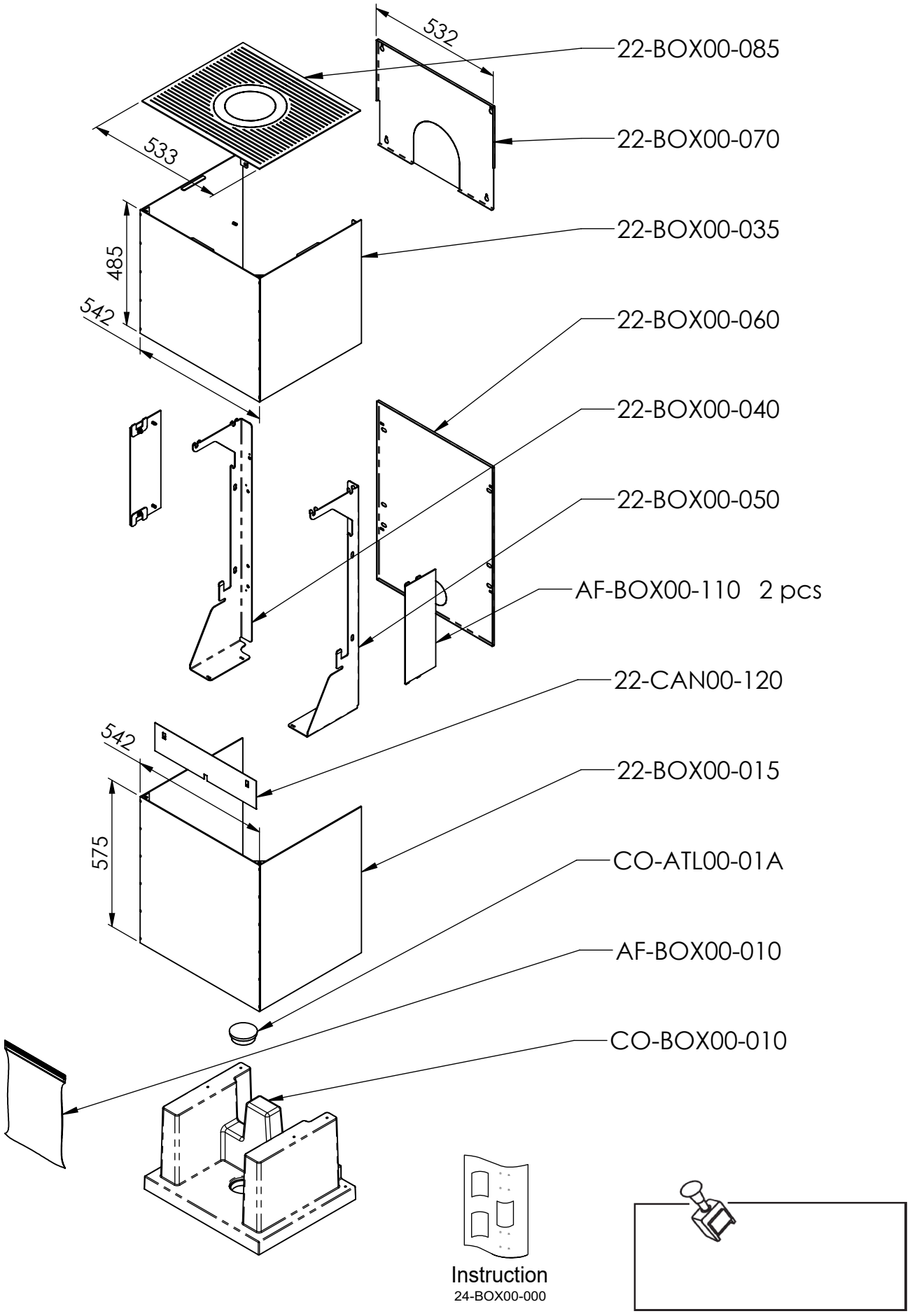

VERSION: **Q0**