Nordpeis

PN-YOU00-100 You Powerstone set

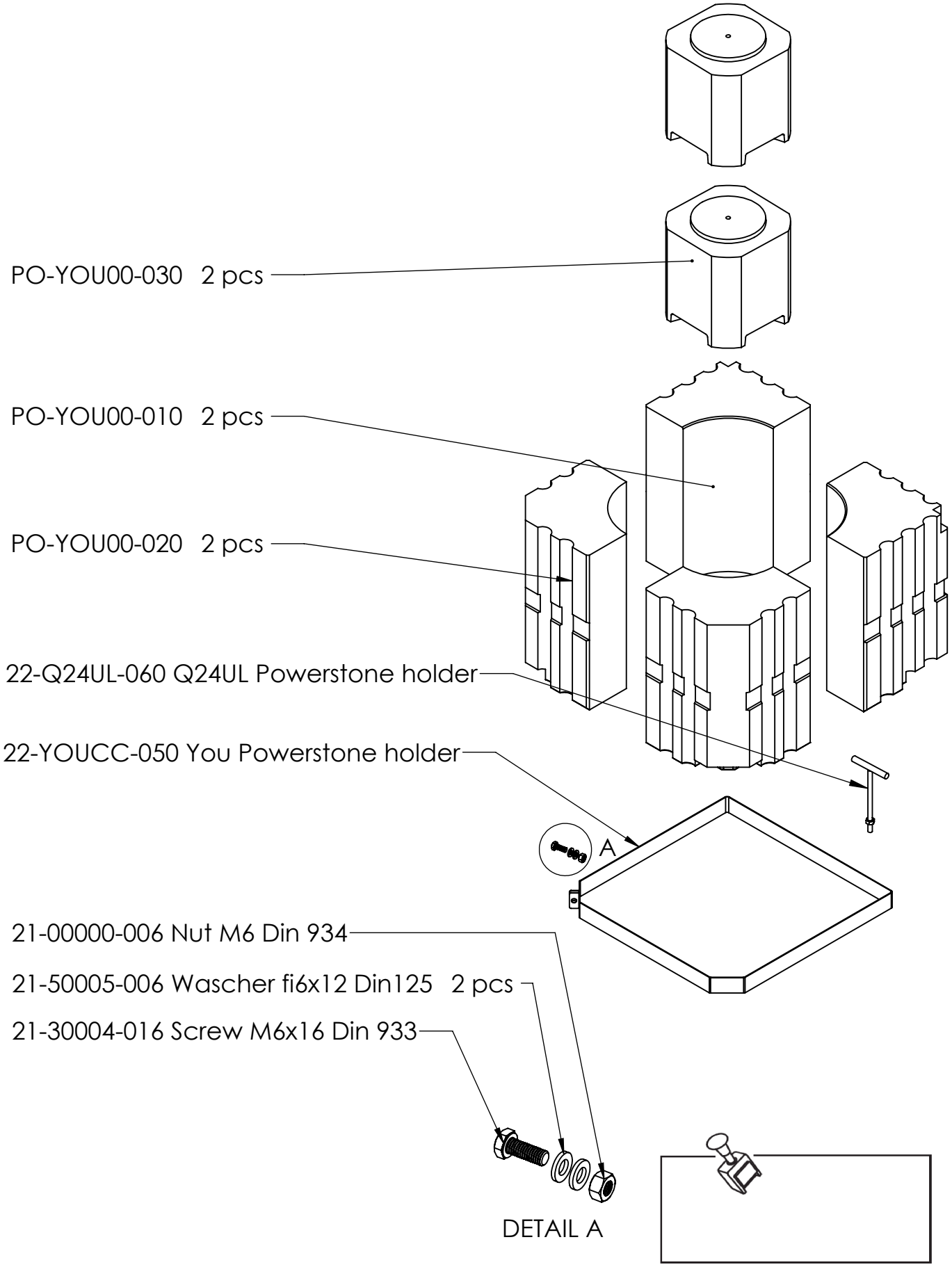

VERSION: **Q1**